Für diese Zeichnung behalten wir uns alle Rechte vor (DIN 34)

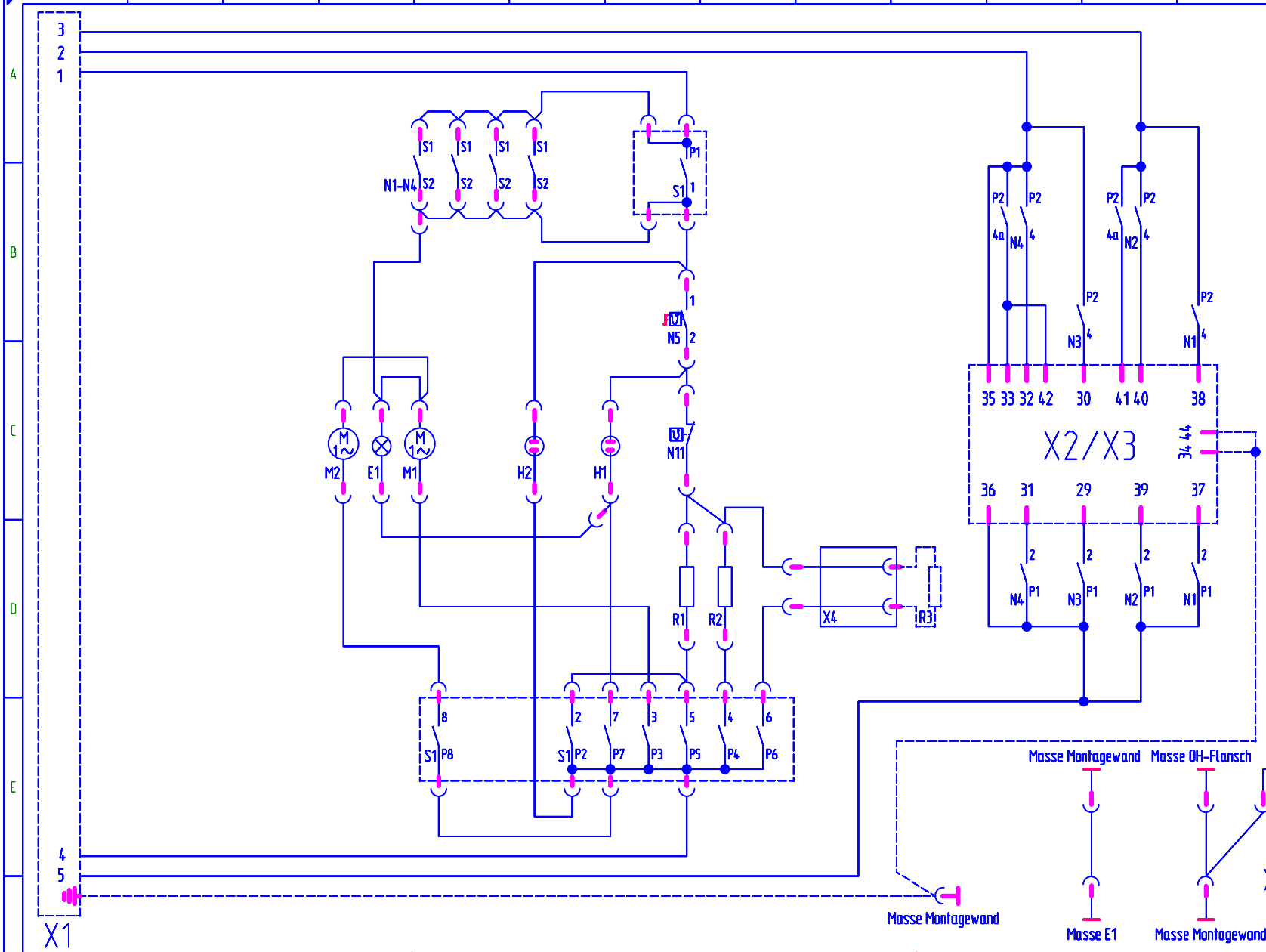

E1	Backofenleuchte rechts
E2	Backofenleuchte links
H1	BO-Regelspiellampe rot
H2	Betriebsanzeigelampe gelb
H4	Betriebsanzeigelampe
M1	Umluftgebläsemotor
M2	Kühlgebläsemotor
N1	Kochstellenregler vorne rechts
N2	Kochstellenregler hinten rechts
N3	Kochstellenregler hinten links
N4	Kochstellenregler vorne links
N5	BO-Temperaturregler
N6	Temp -Regler BO-Lüfternachlauf
N11	Selbst.rueckst.Temperaturbegrenzer
P1	Uhr
R1	Heizkörper Unterhitze
R2	Heizkörper Oberhitze
R3	Heizkörper Grill
R4	Heizkörper Umluft
S1	BO-Wahlschalter
S4	Türüberwachungsschalter rechts unten
T2	Lampentrenntrafo
X1	Netzklemme
X2	Muldenstecker
X3	Muldenstecker
X4	Grillsteckdose
X5	Interner Verbindungsstecker
X6	Steckbuchse für Fleischspieß
X11	Interner Verbindungsstecker
Z1	Netzfilter

BO-Wahlschalter

	1	2	3	4	5	6	7	8
	P1	P2	P3	P4	P5	P6	P7	P8
0								
1	X						X	X
2	X	X	X				X	X
3	X			X	X		X	X
4	X				X		X	X
5	X			X			X	X
6	X					X	X	X
7	X			X		X	X	X
8	X	X	X	X			X	X
9	X	X	X		X		X	X

S1

Datum	02.07.97	Köppersbusch Das Zentrum guter Küche GELSENKIRCHEN	Modell-Nr.: EEH 615.0-34	Type: KEH 036
Bearb.	Düppe		Schaltbild-Nr.: 778100-4	Blatt 1
Gepr.				von 1 Bll.

Änd.Index	Pfad	Beschreibung der Änderung	Datum	Name