Für diese Zeichnung behalten wir uns alle Rechte vor (DIN 34)

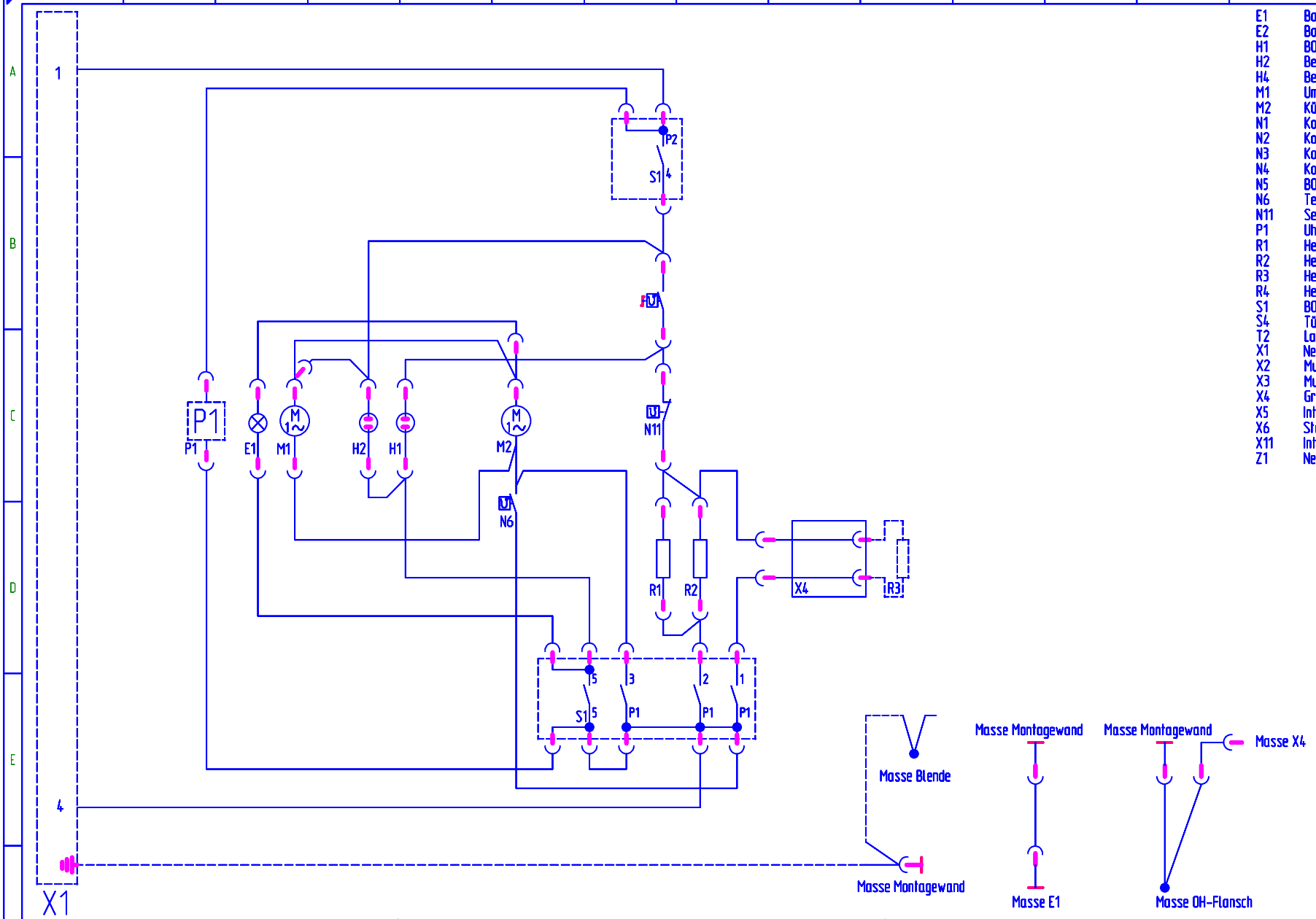

	1	2	3	4	5
	P1			P2	P3
0					
1				X	X
2		X		X	X
3		X	X	X	X
4	X			X	X

S1

E1	Backofenleuchte rechts
E2	Backofenleuchte links
H1	BO-Regelspiellampe rot
H2	Betriebsanzeigelampe gelb
H4	Betriebsanzeigelampe
M1	Umluftgebläsemotor
M2	Kühlgebläsemotor
N1	Kochstellenregler vorne rechts
N2	Kochstellenregler hinten rechts
N3	Kochstellenregler hinten links
N4	Kochstellenregler vorne links
N5	BO-Temperaturregler
N6	Temp.-Regler BO-Lüfternachlauf
N11	Selbst.rueckst.Temperaturbegrenzer
P1	Uhr
R1	Heizkörper Unterhitze
R2	Heizkörper Oberhitze
R3	Heizkörper Grill
R4	Heizkörper Umluft
S1	BO-Wahlschalter
S4	Türüberwachungsschalter rechts unten
T2	Lampentrenntrafo
X1	Netzklemme
X2	Muldenstecker
X3	Muldenstecker
X4	Grillsteckdose
X5	Interner Verbindungsstecker
X6	Steckbuchse für Fleischspieß
X11	Interner Verbindungsstecker
Z1	Netzfilter

Datum	02 10 96
Bearb.	Düppe
Gepr.	

Küppersbusch
Das Zentrum guter Küche
GELSENKIRCHEN

Änd.Index	Pfad	Beschreibung der Änderung	Datum	Name

Modell-Nr.: EEB 610.0

Schaltbild-Nr.: 779889-4

Type: KEB 022

Blatt 1 von 1 Bll.