Für diese Zeichnung behalten wir uns alle Rechte vor (DIN 34)

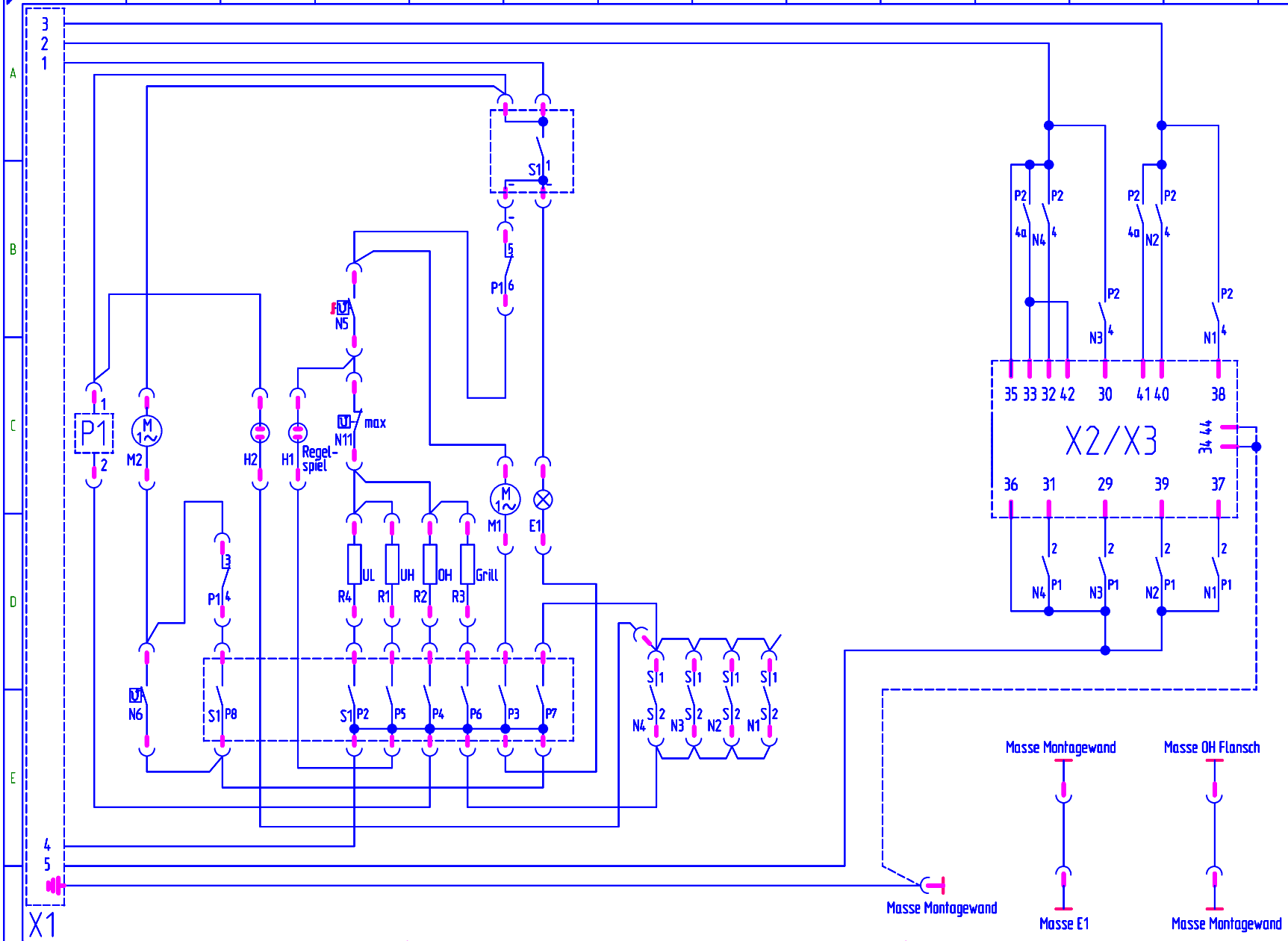

E1 Backofenleuchte rechts
E2 Backofenleuchte links
H1 BO-Regelspiellampe rot
H2 Betriebsanzeigelampe gelb
M1 Umluftgebläsemotor
M2 Kühlgebläsemotor
N1 Kochstellenregler vorne rechts
N2 Kochstellenregler hinten rechts
N3 Kochstellenregler hinten links
N4 Kochstellenregler vorne links
N5 BO-Temperaturregler
N6 Temp.-Regler BO-Lüfternachlauf
N11 Selbstrueckst Temperaturbegrenzer
P1 Uhr
R1 Heizkörper Unterhitze
R2 Heizkörper Oberhitze
R3 Heizkörper Grill
R4 Heizkörper Umluft
S1 BO-Wahlschalter
S3 Knebelschalter
S4 Türüberwachungsschalter rechts unten
T2 Lampentrenntrafo
X1 Netzklemme
X2 Muldenstecker
X3 Muldenstecker
X4 Grillsteckdose
X5 Interner Verbindungsstecker
X6 Steckbuchse für Fleischspieß
X11 Interner Verbindungsstecker
Z1 Netzfilter

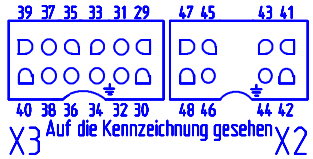

BO-Wahlschalter

	1	2	3	4	5	6	7	8
	P1	P2	P3	P4	P5	P6	P7	P8
0								
1	X						X	X
2	X	X	X				X	X
3	X			X	X		X	X
4	X				X		X	X
5	X			X			X	X
6	X					X	X	X
7	X			X		X	X	X
8	X	X	X	X			X	X
9	X	X	X		X		X	X

S1

Datum	12.04.01	Köppersbusch Das Zentrum guter Küche GELSENKIRCHEN					Modell-Nr.: EEH6200.0	Type: KEH XXX
Bearb.	Feldmann							Blatt 1
Gepr.			Änd.Index	Pfad	Beschreibung der Änderung	Datum	Name	Schaltbild-Nr.: 779942-4	von 1 Btl.