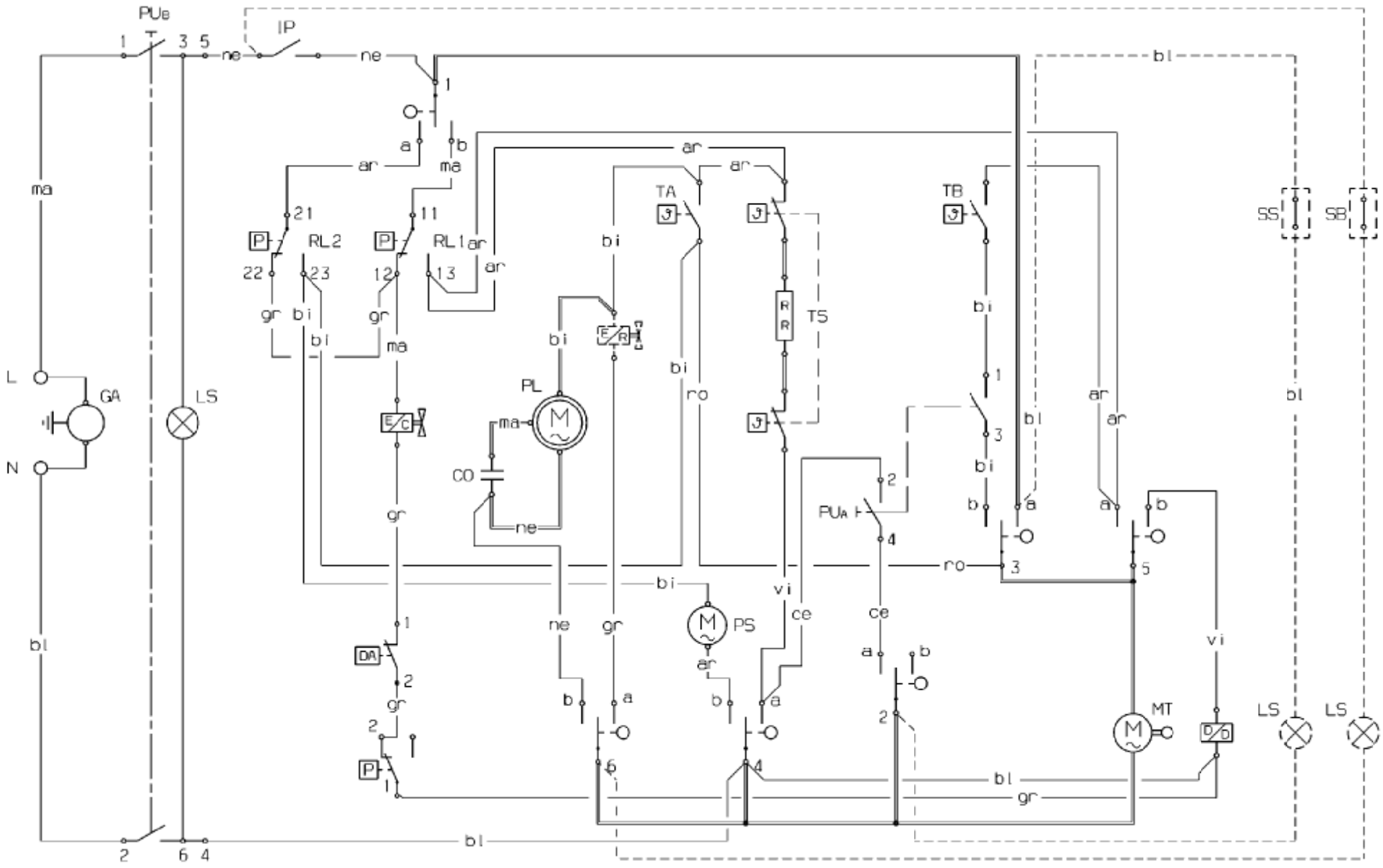
PUB
IP
L
N
GA
LS
RL2
RL1
TA
TB
TS
PL
CO
PS
PUA
MT
SS
SB
DA
ma
ne
ar
bi
bl
gr
ro
vi
ce

152 606401a

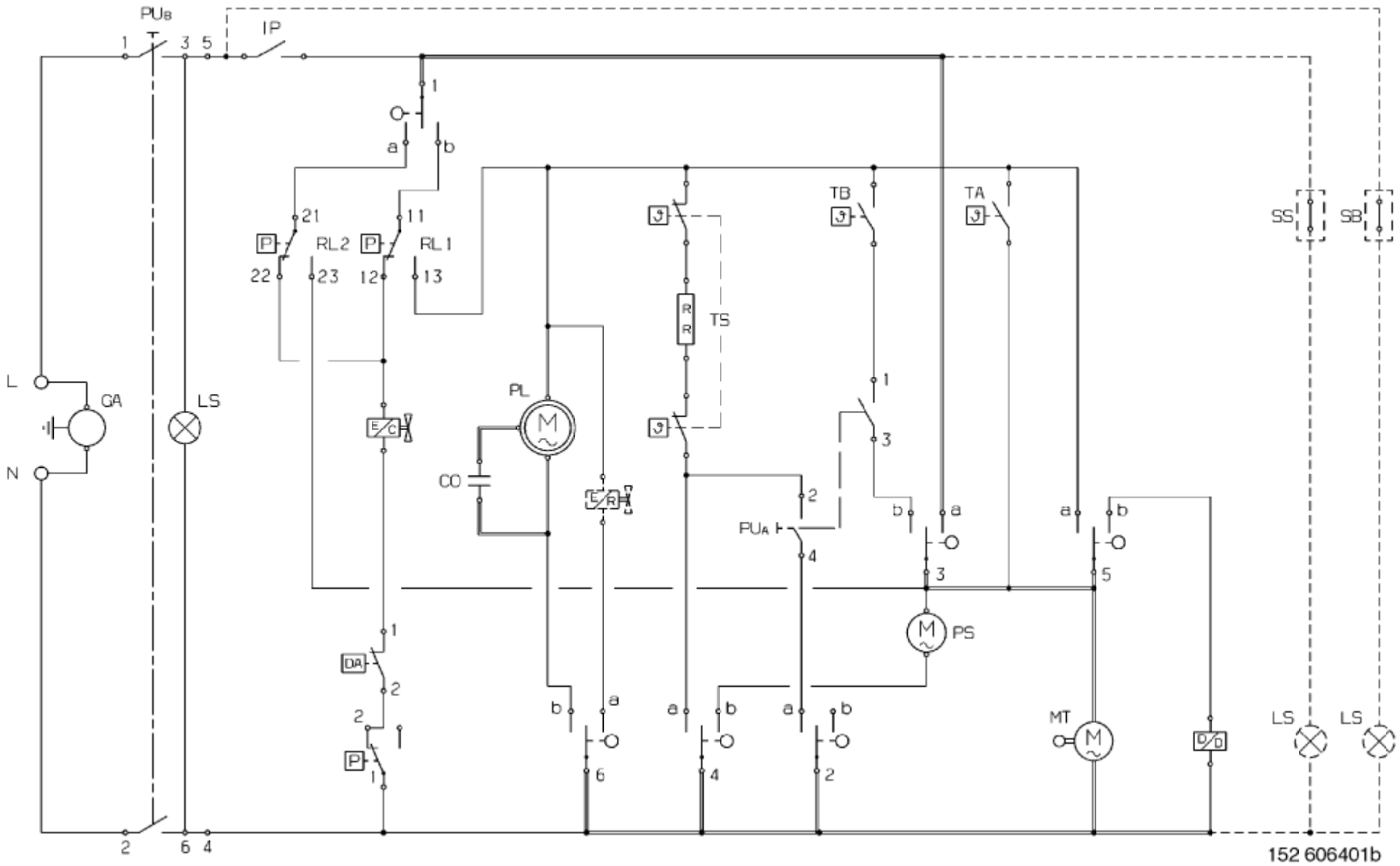
PUB
IP
L
N
GA
LS
RL2
RL1
PL
CO
TS
TB
TA
PUA
PS
MT
SS
SB
LS
LS
152 606401b

P = BIS WASSERNIVEAU
T = BIS TEMPERATUR ERREICHT

FUNKTION	PROGRAMMSTART	EINLAUF NIVEAU 1 a	EINLAUF NIVEAU 1 b	EINLAUF NIVEAU 2	HEIZWIDERSTAND OPTIONEN a	HEIZWIDERSTAND OPTIONEN b	ABLAUFPUMPE OPTIONEN	P.G.S. VERSORGUNG a	P.G.S. VERSORGUNG b	THERMOSTAT 50/40	HEIZWIDERSTAND a	HEIZWIDERSTAND b	ABLAUFPUMPE	P.G.S. VERSORGUNG 1 a	REINIGUNGSMITTEL b	REGENERIERUNGSVENTIL a	UMWÄLZPUMPE b		HAUPTFUNKTIONEN
1	3	■						■				■	■	■				60"	EINLAUF / ABLAUF
2		■												■				P2> 15"	EINLAUF > PAUSE
3			■					■						■			■	P1 105"	EINLAUF / SPÜLEN
4								■					■	■				60"	ABLAUF
5														■				∞	STOP
6	1							■					■	■				60"	ABLAUF
7		■												■				15"	EINLAUF
8								■						■				15"	EINLAUF
9								■						■			■	15"	EINLAUF / SPÜLEN
10		■												■				P2> 15"	EINLAUF > PAUSE
11			■					■						■			■	P1 60"	EINLAUF / SPÜLEN
12			■											■			■	240"	SPÜLEN
13	2							■					■	■				60"	ABLAUF
14		■												■				15"	EINLAUF
15														■	■			15"	EINLAUF & REINIGUNGSMITTEL-VERTEILER
16			■					■						■			■	15"	EINLAUF / SPÜLEN
17		■												■				P2> 15"	EINLAUF > PAUSE
18			■					■						■			■	P1 60"	EINLAUF/ SPÜLEN
19			■											■			■	60"	SPÜLEN
20			■							■				■			■	60"	SPÜLEN
21			■								■			■			■	T+ 15"	SPÜLEN / HEIZUNG TH
22			■							■				■			■	165"(105" AB B)	SPÜLEN
23			■										■	■			■	60"	SPÜLEN (& OPTIONEN HEIZUNG)
24			■											■			■	180"	SPÜLEN
25			■											■			■	60"	SPÜLEN
26			■										■	■			■	60"	SPÜLEN (& OPTIONEN HEIZUNG)
27			■											■			■	120"	SPÜLEN
28			■											■			■	240"	SPÜLEN
29			■											■			■	60"	SPÜLEN
30			■					■						■			■	60"	SPÜLEN
31													■	■				60"	ABLAUF
32		■												■				15"	EINLAUF
33														■				15"	EINLAUF
34			■					■						■			■	15"	EINLAUF/ SPÜLEN
35		■												■				P2> 15"	EINLAUF > PAUSE
36			■					■						■			■	P1 240"	EINLAUF/ SPÜLEN
37							■	■						■				60"	PAUSE (OPTIONEN ABLAUF)
38		■												■				(P2>) 15"	PAUSE (EINLAUF > PAUSE)
39			■					■						■			■	(P1) 165"	SPÜLEN (EINLAUF > PAUSE)
40								■					■	■				60"	ABLAUF
41		■						■						■				15"	EINLAUF
42		■						■						■				15"	EINLAUF
43			■					■						■				15"	EINLAUF/ SPÜLEN
44		■												■				P2> 15"	EINLAUF > PAUSE
45			■					■						■				P1 120"	EINLAUF/ SPÜLEN
46			■											■				15"	SPÜLEN
47			■									■		■	■			T+ 45"	SPÜLEN / HEIZUNG TH >KLARSPÜLMITTEL
48			■											■	■			60"	SPÜLEN / HEIZUNG & KLARSPÜLMITTEL
49			■									■		■				60"	SPÜLEN / HEIZUNG
50			■											■				60"	SPÜLEN
51			■					■						■				60"	SPÜLEN
52													■	■				60"	ABLAUF
53				■										■				120"	REGENERIERUNG
54														■				240"	PAUSE
55														■				240"	PAUSE
56														■				15"	EINLAUF/ ABLAUF
57													■	■				15"	ABLAUF
58														■				15"	EINLAUF/ ABLAUF
59													■	■				15"	ABLAUF
60														■				∞	STOP

152 533001b.DE