B-8 = Connexion en parallèle

By-pass Programme

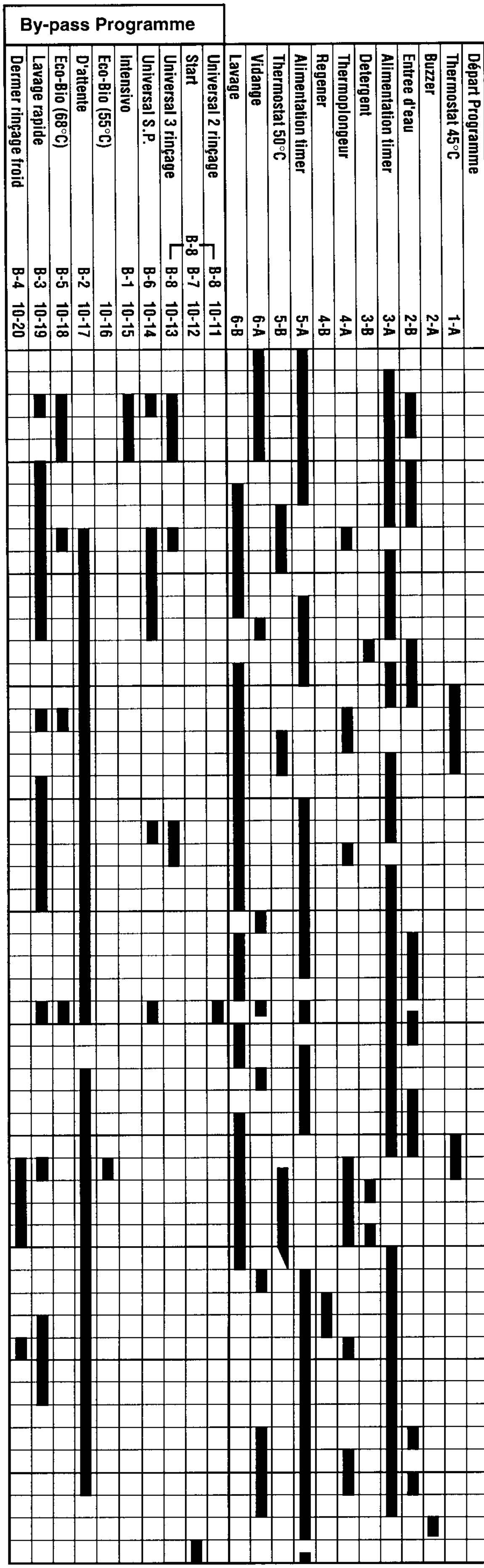

☆ = Temps remplissage
✱ = Temps chauffage

TEMPS DECLIC./FONCTIONS

1	Vidange		2,5
2	Vidange		7,5
3	Remplissage/Vidange		105
4	Remplissage/Vidange		15
5	Vidange		45
6	Remplissage		60
7	Remplissage/Lavage		15
8	Remplissage/Lavage	☆	45
9	Lavage/Chauffage 50°C	✱	2,5
10	Lavage		57,5
11	Lavage		120
12	Lavage		120
13	Vidange		15
14	Remplissage/Detersif.		45
15	Remplissage/Lavage		15
16	Remplissage/Lavage	☆	45
17	Lavage/Chauffage 62°C	✱	2,5
18	Lavage/Chauffage 50°C	✱	12,5
19	Lavage		105
20	Lavage		120
21	Lavage		120
22	Lavage		120
23	Lavage/Chauffage		120
24	Lavage		120
25	Lavage		120
26	Vidange		60
27	Remplissage/Lavage		60
28	Remplissage/Lavage		15
29	Remplissage/Lavage	☆	105
30	Vidange		60
31	Remplissage/Lavage	☆	60
32	Lavage		120
33	Vidange		60
34	Remplissage		15
35	Remplissage/Lavage		45
36	Remplissage/Lavage	☆	120
37	Lavage/Chauffage 62°C	✱	15
38	Lavage/Chauffage 50°C/Additif de rin.	✱	45
39	Lavage/Chauffage		2,5
40	Lavage/Chauffage/Additif de rin.		57,5
41	Lavage		120
42	Vidange		15
43	Regeneration		105
44	Regeneration		15
45	Chauffage		45
46	Pause		60
47	Pause		120
48	Pause		120
49	Remplissage/Vidange		15
50	Vidange/Chauffage		15
51	Remplissage/Vidange/Chauffage		15
52	Vidange		75
53	Buzzer		2,5
54	Stop		2,5

152 233111a.FR

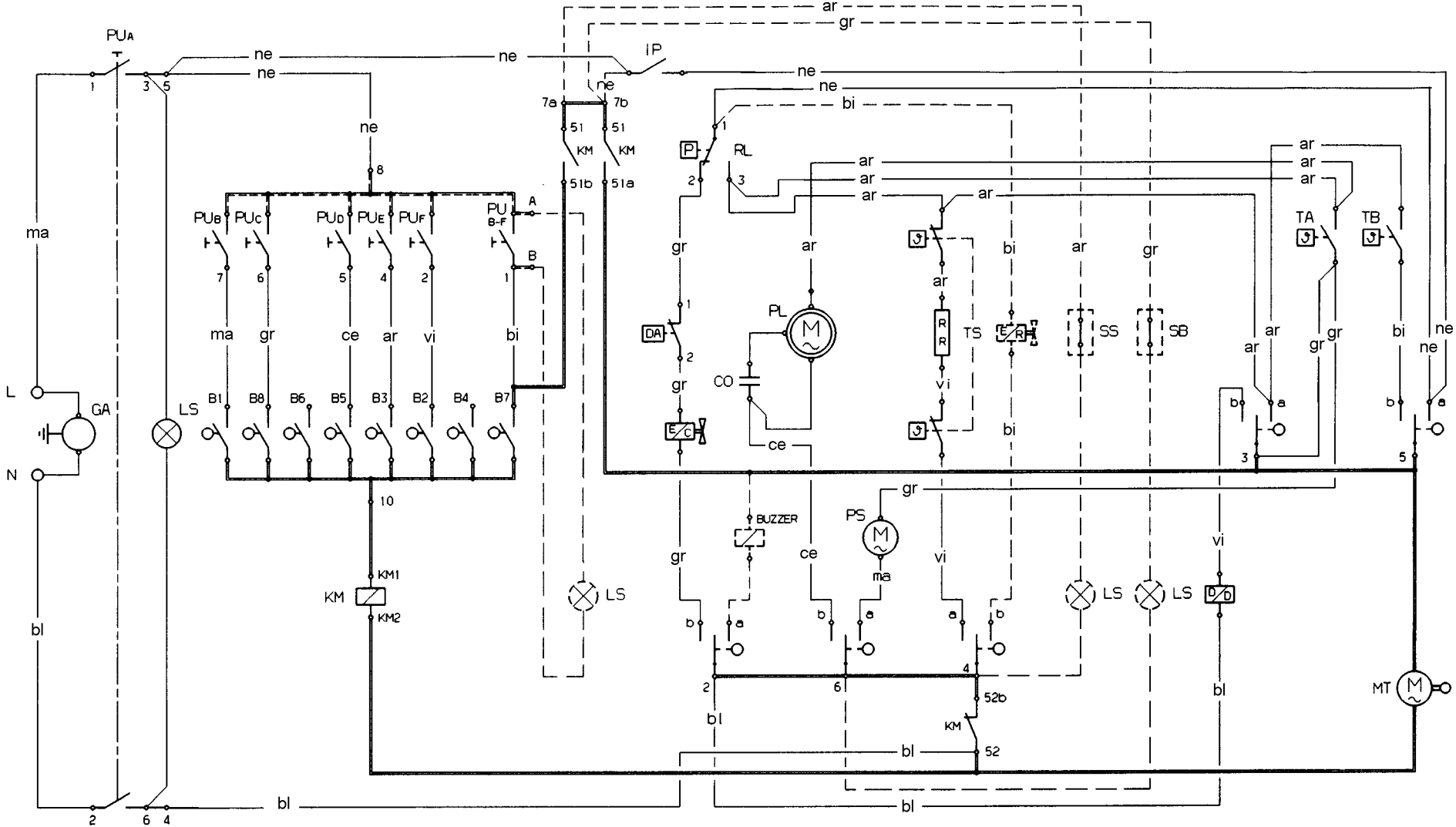
PUA
IP
RL
P
DA
PL
CO
TS
SS
SB
TA
TB
GA
LS
KM
KM1
KM2
BUZZER
PS
MT
PUB
PUC
PUD
PUE
PUF
PU B-F
L
N
ma
gr
ce
ar
vi
bi
ne
bl

152 240300

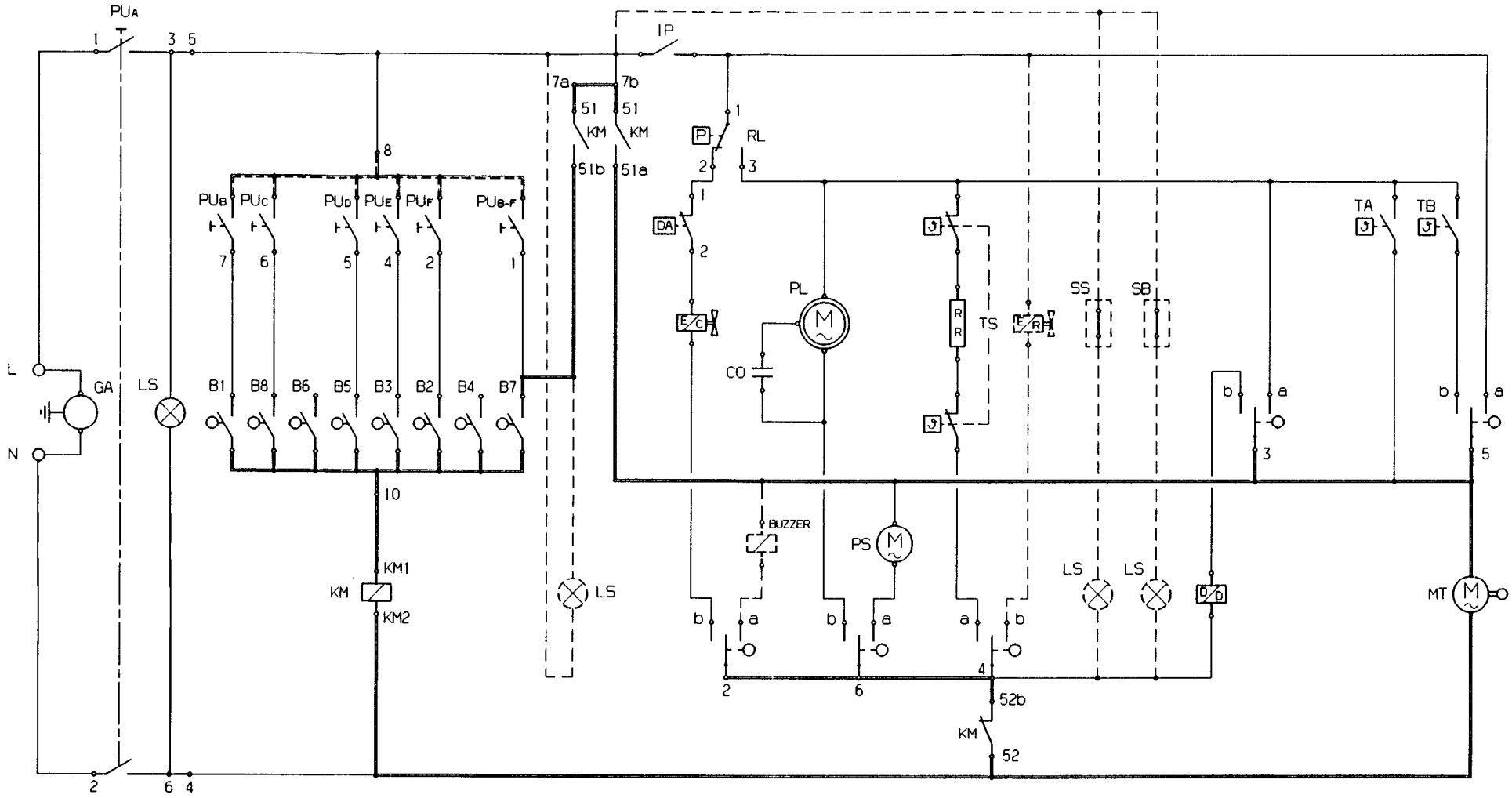
PUA
1
3 5
IP
7a
7b
51
51
KM
KM
51b
51a
1
RL
2
3
8
PUB
PUC
PUD
PUE
PUF
PUB-F
7
6
5
4
2
1
DA
2
TA
TB
PL
M
TS
SS
SB
CO
L
GA
LS
B1
B8
B6
B5
B3
B2
B4
B7
N
b
a
3
b
a
5
10
BUZZER
PS
M
KM1
KM
KM2
LS
LS
LS
MT
M
b
a
b
a
a
b
2
6
4
52b
KM
52
2
6 4

152 240200