Anschlußplan

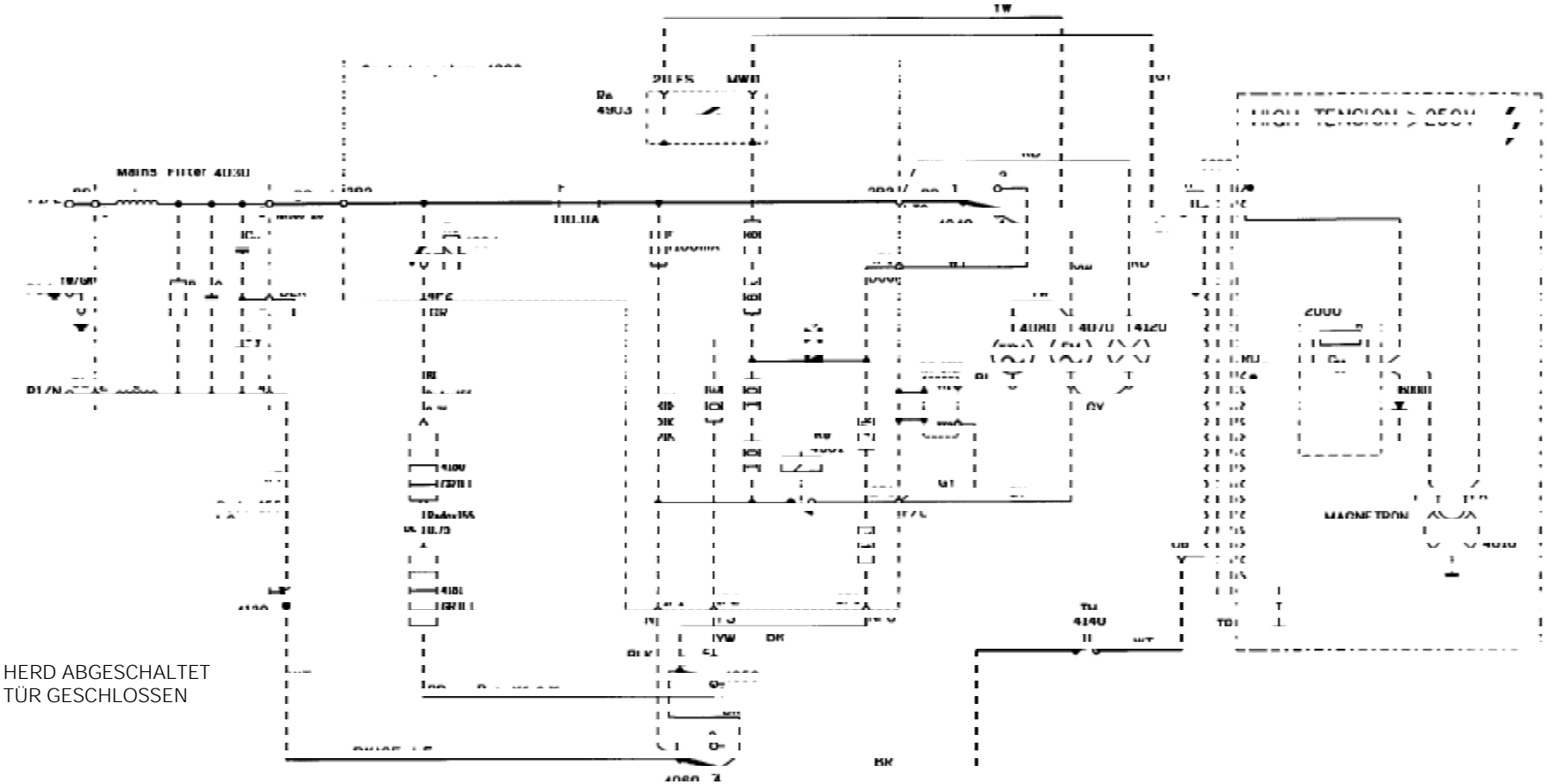

HERD ABGESCHALTET
TÜR GESCHLOSSEN

BL	Blau	4003	Kontrollsystem	4120	Lampe Garraum
BLK	Schwarz	4010	Magnetron	4130	Thermostat Garraum
BR	Braun	4030	Netzfilter	4140	Thermostat Magnetron
GY	Grau	4040	Türschalter sekundär	4180	Heizelement Grill
RD	Rot	4050	Türschalter Überwachung	4181	Heizelement Grill
WT	Weiß	4060	Türschalter primär	2000	HS Kondensator
YW	Gelb	4070	Motor Lüfter	5000	HS Transformator
Y/G	Gelb-Grün	4080	Motor Drehteller	6000	HS Diode