Für diese Zeichnung behalten wir uns alle Rechte vor (DIN 34)

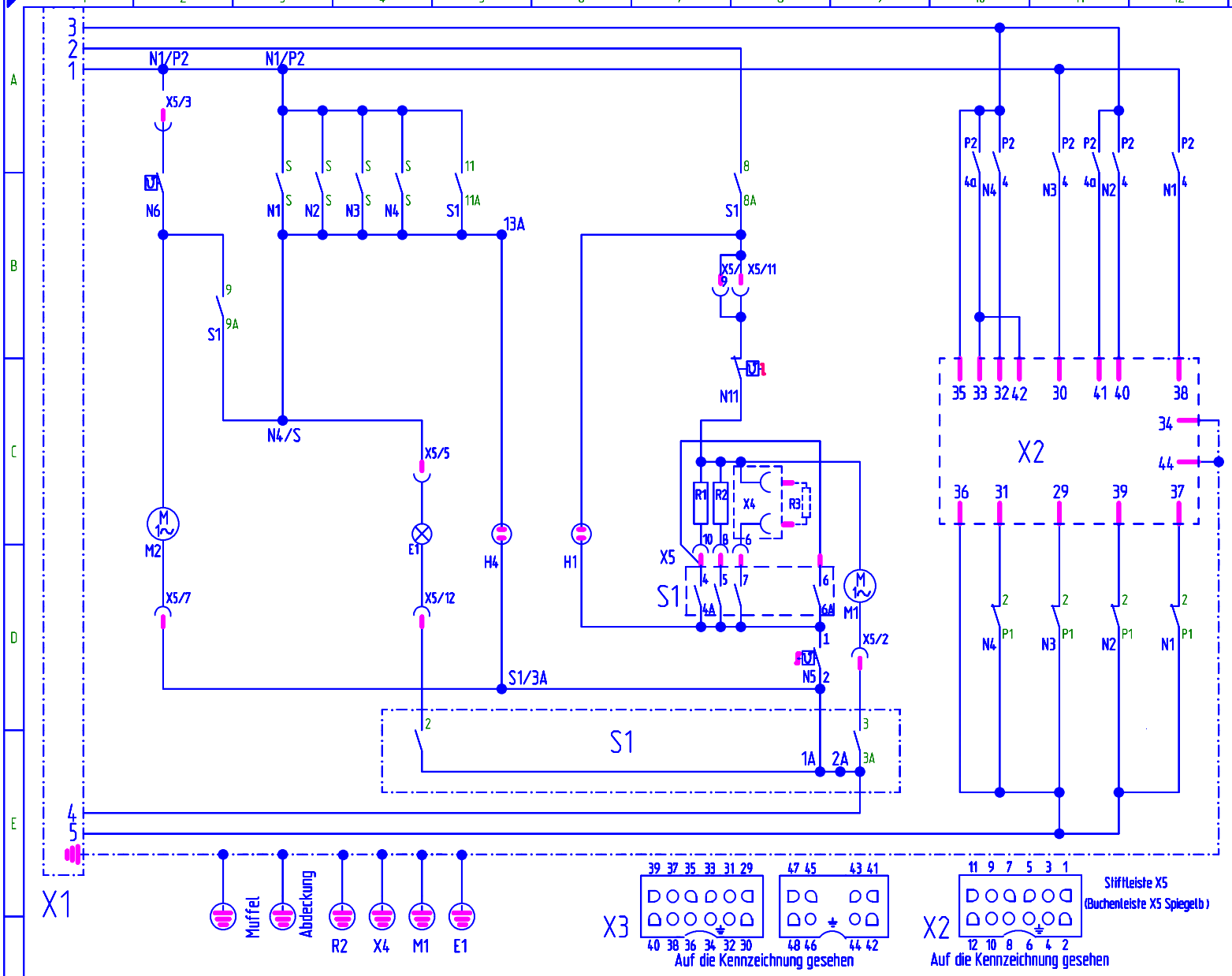

A1/A2 Elt.-Anz.-Platine BO.-Regler
A3/A4 Elt -Anz -Platine Kochfeld
A 5 Elt. BO-Wahlschalter
C 1 Hochspannungskondensator
E 1 Backofenleuchte rechts
E 2 Backofenleuchte links
E 3 Backofenleuchte unten
E N1 Beleuchtung Knebel N1
E N2 Beleuchtung Knebel N2
E N3 Beleuchtung Knebel N3
E N4 Beleuchtung Knebel N4
E N5 Beleuchtung Knebel N5
E N5 Beleuchtung Knebel N8
E N10 Beleuchtung Knebel N10
E P1 Beleuchtung Knebel P1
E S1 Beleuchtung Knebel S1
E S7 Beleuchtung Knebel S7
F 1 Temp.-Sicherung 128°C/140°c. 20A
F 2 Sicherung Türüberwachung 0,1 A F
F 3 Sicherung Mikrowelle 6.3A T
F 4 Sicherung Anodenheizung
F 5 Temp.-Sicherung 128°C. 20A
H 1 BO-Regelspiellampe rot
H 2 Betriebsanzeigelampe gelb
H 3 Betriebsanzeigelampe Mw gelb
H 4 Betriebsanzeigelampe
H N1 Ankochstaßanzeige N1
H N4 Ankochstaßanzeige N4
K 1 Startrelais
K 2 Taktrelais
M 1 Umluftgebläsemotor
M 2 Kühlgebläsemotor
M 3 Wrasengebläsemotor
M 4 Antennengbläsemotor
N 1 Kochstellenregler vorne rechte
N 2 Kochstellenregler hinten rechts
N 3 Kochstellenregler hinten links
N 4 Kochstellenregler vorne links
N 5 BO-Temperaturregler
N 6 Temp.-Regler BO-Lüfternachlauf
N 7 Temp.-Regler Magnetron-Lüfternachlauf
N 8 Mekrowelle-Energieregler
N 9 Temp.-Regler 140°c Magnetron
N 10 BO-Temp.-Regler
N 11 Selbst rueckst Temperaturbegrenzer
P 1 Uhr
R 1 Heizkörper Unterhitze
R 2 Heizkörper Oberhitze
R 3 Heizkörper Grill
R 4 Heizkörper Umluft
R 5 Vorwidestand Umluft-Gebl 300 Ohm, 25 W
R 6 Vorwiderstand Mw 10 Ohm, 20W
R 7 Vorwiderstand Wrasengebläse
R 8 Vorwiderstand Türüberwachung 12 Ohm
R 9 Heizkörper Unterhitze
R 10 Heizkörper Oberhitze
R 11 Heizkörper Grill
S 1 BO-Wahlschalter
S 2 Türkontakt links unten
S 3 Türkontakt oben mitte
S 4 Türüberwachungsschalter rechts unten
S 5 Umschaltkontakt Katalysator
S 6 Starttaste Mikrowelle
S 7 BO-Wahlschalter unten
T 1 Hochspannungstrafo
T 2 Lampentrenntrafo
V 1 Hochspannungsdiode
V 2 Magnetron
X 1 Netzklemme
X 2 Muldenstecker
X 3 Muldenstecker
X 4 Grillsteckdose
X 5 interner Verbindungsstecker
X 6 Steckbuchse für Fleischspieß
X 7 Prüfstecker Mikrowellenschalter
X 8 interner Verbindungsstecker 1-polig
X9 1-X9 4 Kupplungsstecker
x 10 Klemme für F5
X 11 Interner Verbindungsstecker
X 12 Grillsteckdose unten
X 13 Gerätestecker
Z 1 Netzfilter

Datum	28.02.96	Küppersbusch Das Zentrum guter Küche GELSENKIRCHEN						Modell-Nr.: EEH620-17/-19 EEH610-17/-19		Type: KEH021
Bearb.	Balzer									Blatt 1
Gepr.	;----------		Änd Index	Pfad	Beschreibung der Änderung	Datum	Name	Schaltbild-Nr.: 77 9881-4		von 1 Bll