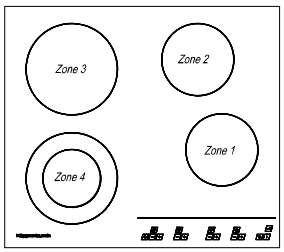

EKE 604.1

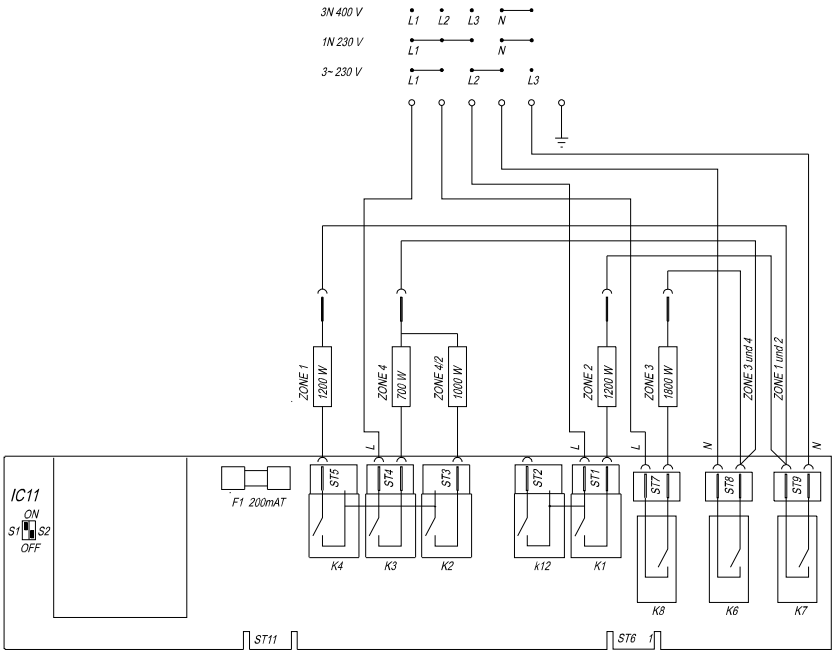

Muldenselektion IC11

S1	S2	Gerät
ON	OFF	EKE 604.1

Teil	Art.-Nr.	y	Benennung und Abmessung	Stück	Unterlagen Nr.	Werkstoff	Oberfläche	Gewicht

Zone	Änd.Ind.	Art der Änderung	Datum	Name

Für diese Zeichnung behalten wir uns alle Rechte vor (DIN34)

Dateiname : C:01023433.ZTL

	Datum	Name
bearb.		
geprüf.		
freig.		

Freimaßtoleranz: DIN ISO 2768
fein | mittel | grob

Oberflächen: DIN ISO 1302

Auftr.-Nr.

Ersetzt durch:

Ersetzt für:

Maßstab

FS (Freigabe Serie)

EKE 604.1 VERDRAHTUNGSPLAN
DOLD TC 871054

Format A2

Zeichn.-Nr. 01-111987

Index 00

Blatt 01

PDF created with FinePrint pdfFactory trial version http://www.fineprint.com