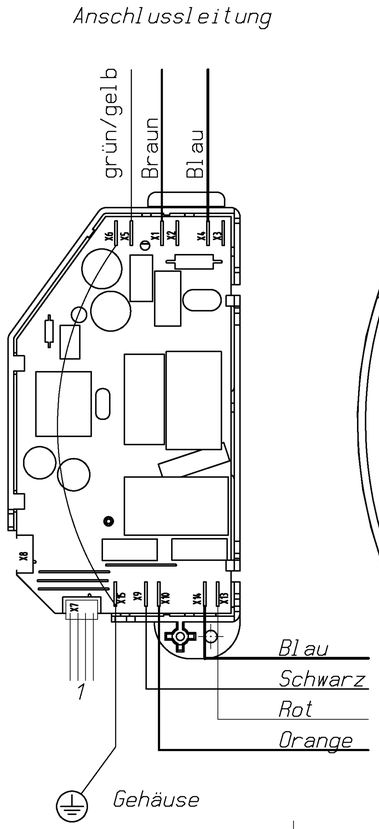

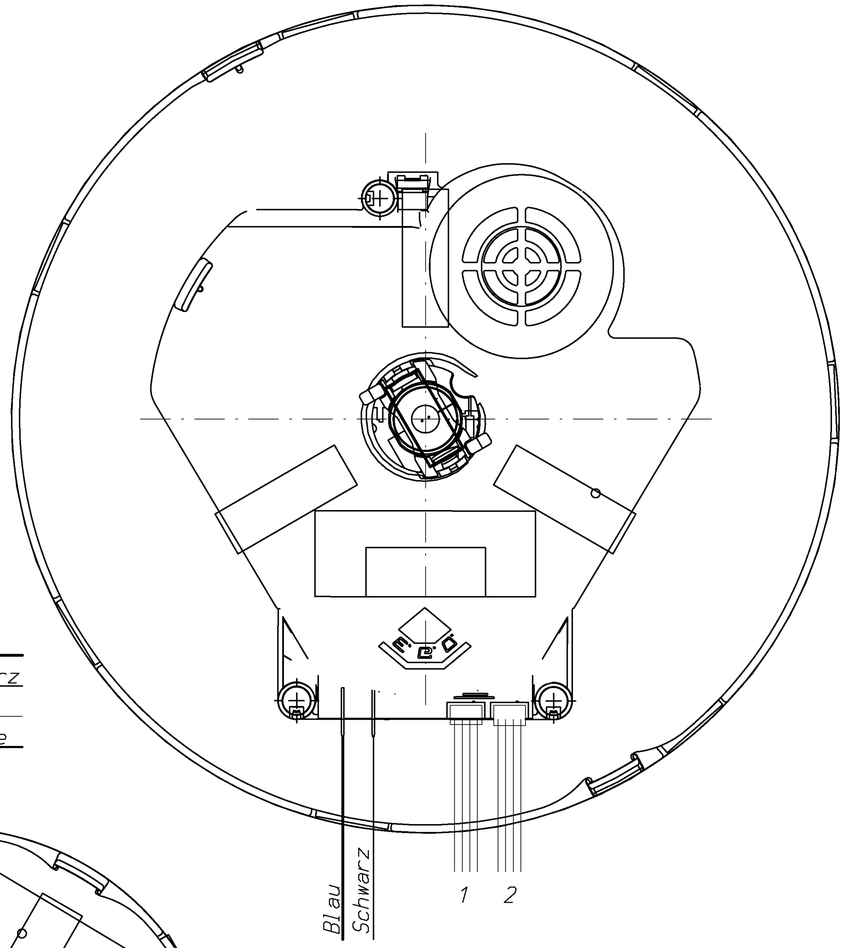

INDUKTION 250 mm; 3 kW
EGO NR. 75.08010.312

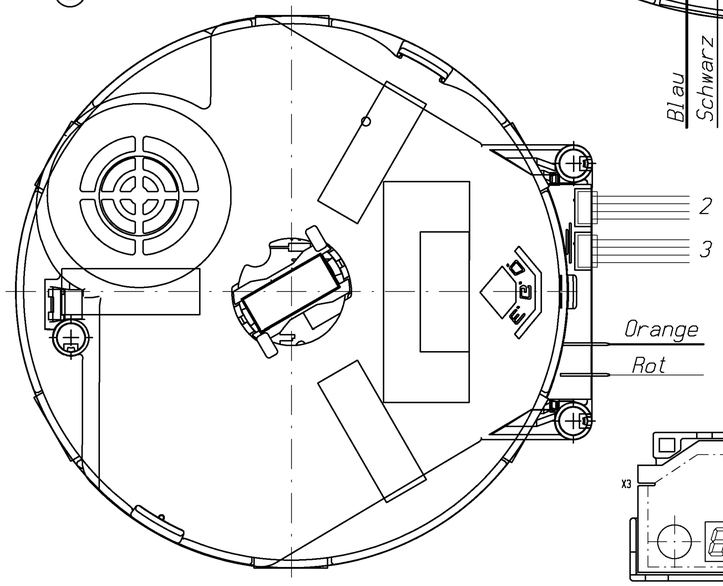

INDUKTION 160 mm; 1,4 kW
EGO NR. 75.08010.102

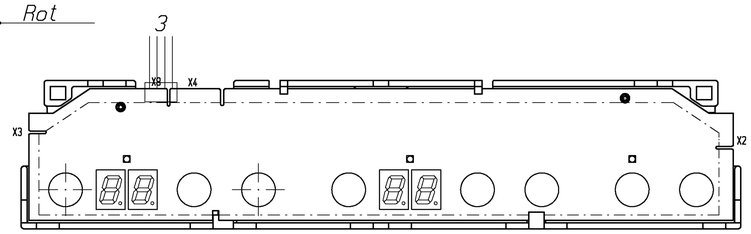

Touch Control Front
EGO NR. 75.13068.403

Maßstab		Ersatz für/durch	Teile-Nr.	Format
1:1	EKI 4720.1M			A1
		Z-Nr. 01-132695	Index 00	Blatt 01