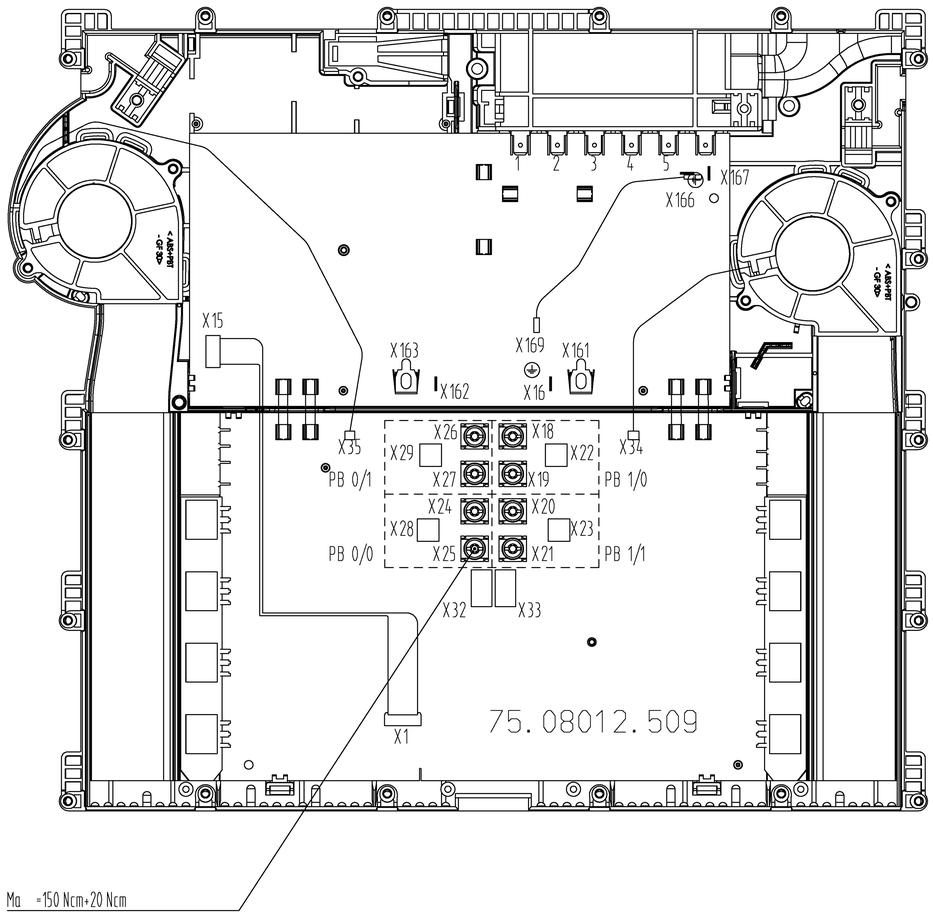

Anschlussbelegung / Connection

Pos.Bez. / indentifer	Anschluss / Terminal	Belegung / Connection
	1	L1 — Klemmenbrücke / Jumper 75.97009.001 bei einphasigem Anschluss / for single phase mains supply
	2	L2
	3	-
	4	N — Klemmenbrücke / Jumper 75.97009.001
	5	N
		PE
KS1 PB 0/1	X26,X27 X29	Induktor / Inductor Temp.-Fühler / Temp.- Sensor
KS2 PB 0/0	X24,X25 X28	Induktor / Inductor Temp.-Fühler / Temp.- Sensor
KS3 PB 1/1	X20,X21 X23	Induktor / Inductor Temp.-Fühler / Temp.- Sensor
KS4 PB 1/0	X18,X19 X22	Induktor / Inductor Temp.-Fühler / Temp.- Sensor
	X32,X33	Kundenschnittstelle / Interface LIN Stacko MSLO 7230-004-000-960 oder äquivalent / or equivalent

Zubehör / Accessories

Benennung / Description	Sachnummer / Part-Number	Anmerkung / Remark
Deckel / Cover	0000 968.265	erforderlich / necessary
Zugentlastungsschelle / Clamp	0000 968.199	erforderlich / necessary
EGO.Klemmenbrücke / Jumper	75.97009.001	je nach Netzanschluss / depends on mains supply
Schraube für Zugentlastungsschelle / Screw for clamp	0000 969.173	erforderlich / necessary

Einbauhinweis / Mounting Advice

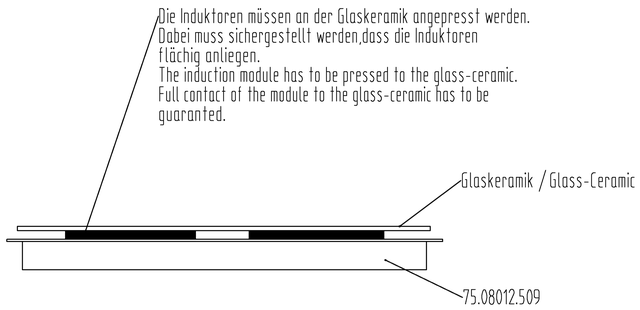

Ansicht von unten /
Bottom View

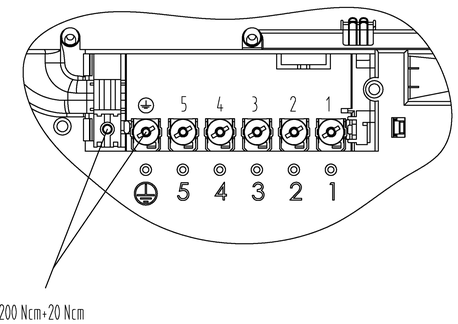

Schaltung beinhaltet CMOS Bauelemente.
ESD Schutzmaßnahmen beachten.
CMOS circuit.
Pay attention on ESD protection.

Maßstab		Erstellt für/durch	Seite-Nr.	Format
1:1	EKI 8741.0F MULTI SLIDER	File: 01-133008	Index: 00	A1 Blatt: 01