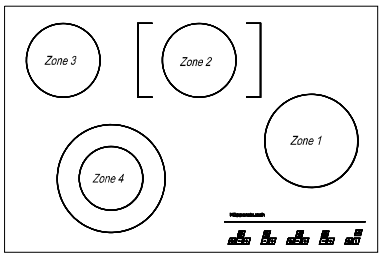

EKE 804.2

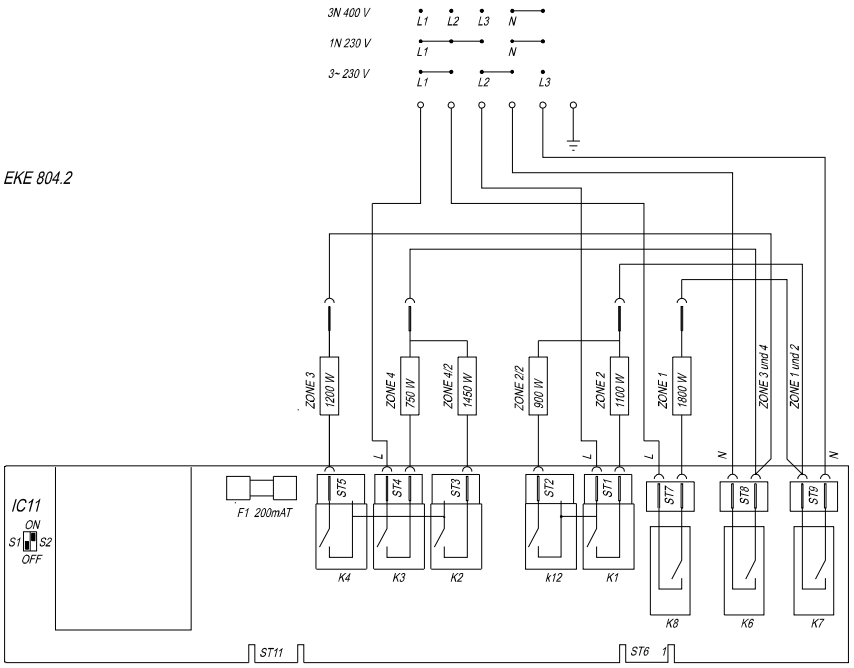

Muldenselektion IC11

S1	S2	Gerät
OFF	ON	EKE 804.2

Teil	Art.- Nr.	ÿ	Benennung und Abmessung	Stück	Unterlagen Nr.	Werkstoff	Oberfläche	Gewicht

Zone	Änd.Ind.	Art der Änderung	Datum	Name

Für diese Zeichnung behalten wir uns alle Rechte vor (DIN 34)

Dateiname : C.01026357.ZTL

	Datum	Name
bearb.	24.10.2001	KIUAN
gepr.	25.10.2001	R0583/6WW
freig.	25.10.2001	R0583/6WW

Teka Küchentechnik GmbH
Senzenhofener Straße 122
D-87700 Nagold

Freimaßtoleranz: DIN ISO 2768
fein | mittel | grob

Oberflächen: DIN ISO 1302
Auftr.-Nr.

Maßstab

EKE 804.2 VERDRAHTUNGSPLAN
DOLD TC 871054

Erster Fertigtruch | Seite-Nr. | Format A2

Zeichn.-Nr. 01-113343 | Index 00 | Blatt 01

FS (Freigabe Serie)