361

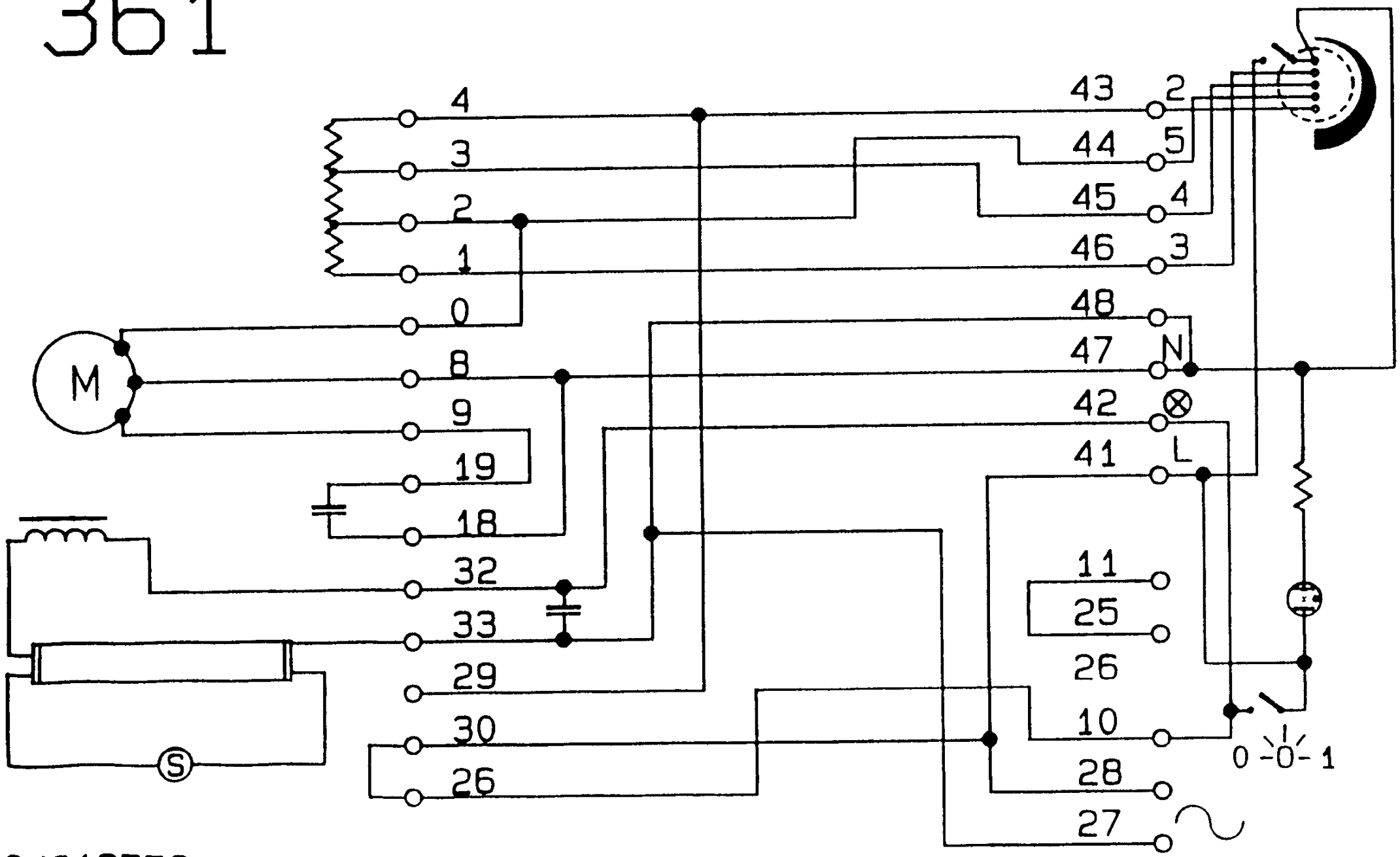

04318552