561

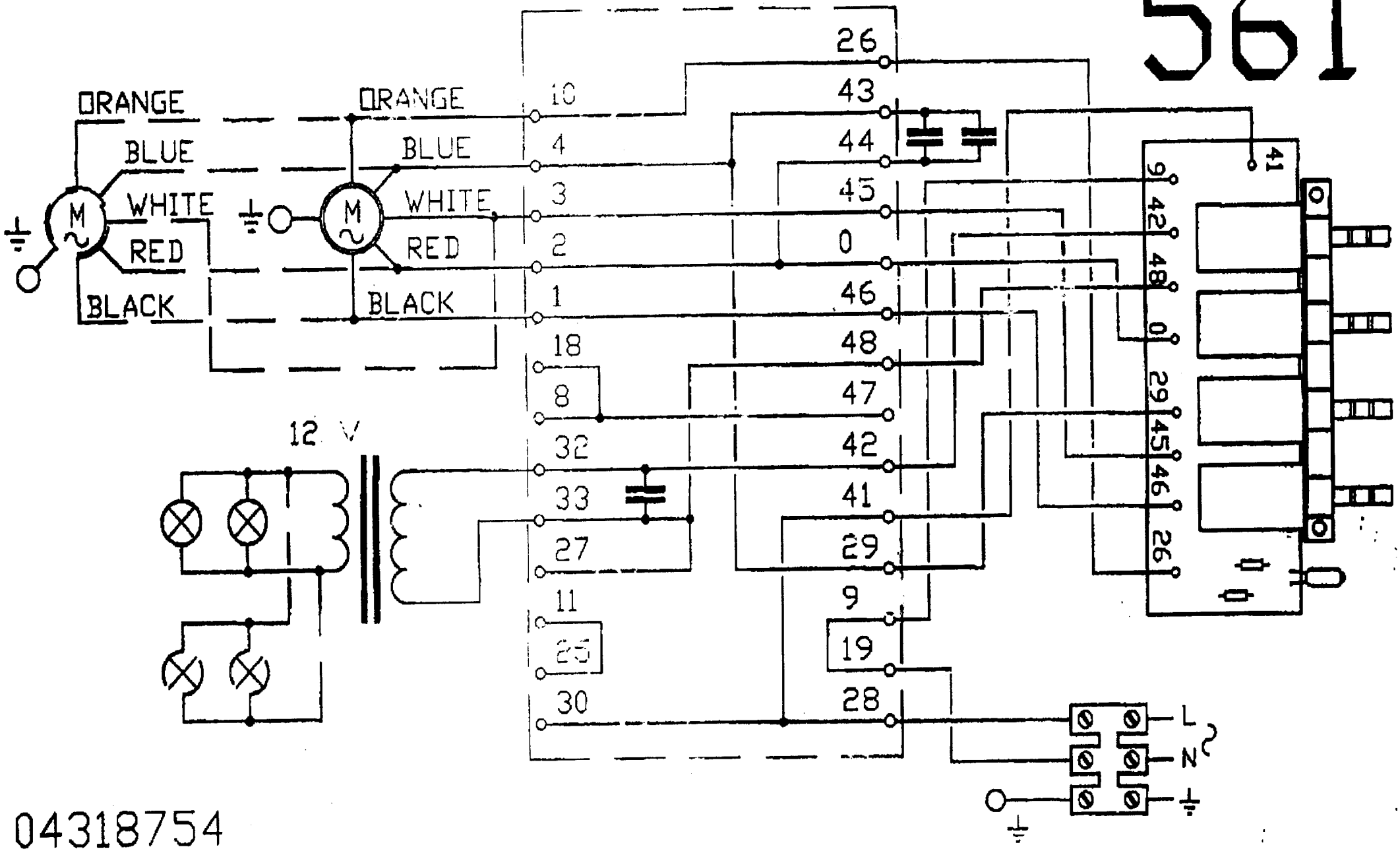

04318754