| VKS-H | Information technique | H8-420-03-01 |
|---|---|---|

| Responsable: K.H.Hiby | | Téléphone: (0209) 401732 | Date: 27.01.1997 |
|---|---|---|---|

No.20

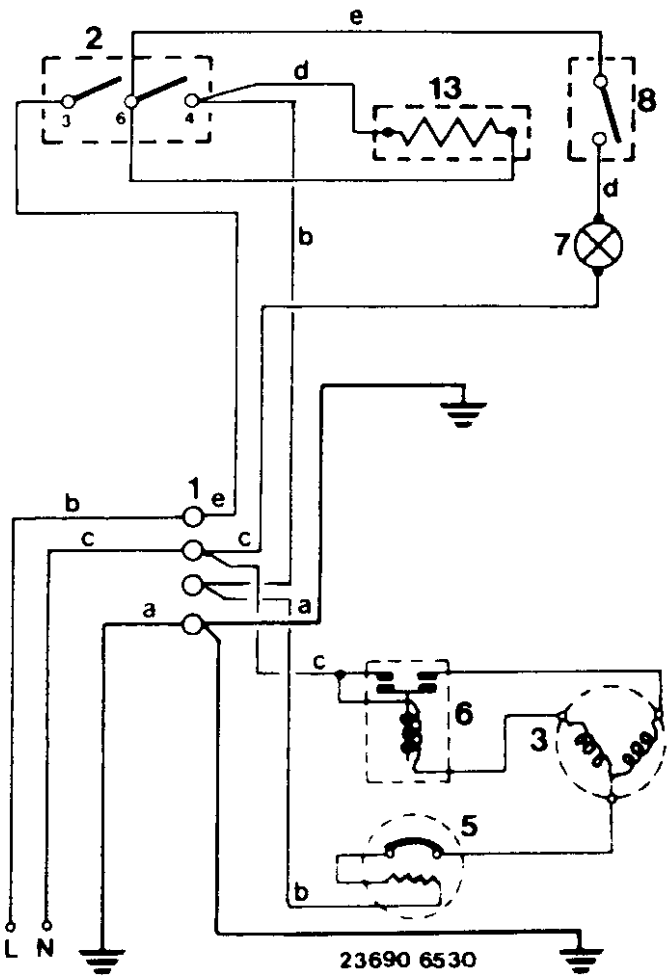


Usage interne